MERDRAIN

PHỄU THOÁT SÀN VUÔNG

Mã sản phẩm: **MD-S1003**

Vật liệu: Đồng

Kích thước: 100x100

Van xả thẳng

Ống kế nối: 60/90

Màu sắc: Chrome

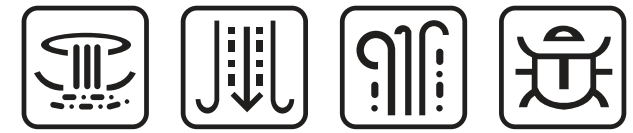

Ngăn trào ngược Thoát nhanh Ngăn mùi Ngăn côn trùng

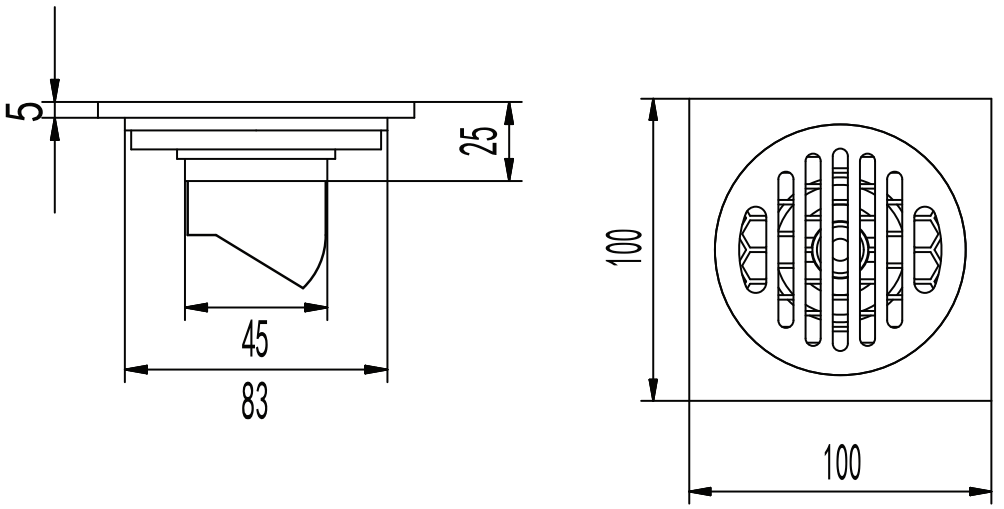

MERDRAIN - Phễu thoát sàn - công nghệ van xả xoáy từ trường

631/38/3 Lê Đức Thọ, Phường An Hội Đông, Thành phố Hồ Chí Minh

0909 982 092

www.merdrain.com

info.merdrain@gmail.com

Antique brass (B)

Brushed nickel (BN)

Gunmetal grey (GR)

Matt black (MB)

Chrome