Item number: TBG01202BA
Mã sản phẩm

Features
Đặc điểm

- *Modern styling*
  Thiết kế hiện đại sang trọng
- *Easy for using*
  Dễ dàng và tiện dụng khi sử dụng
- *Durable finishes*
  Lớp mạ bền vững với thời gian

Specifications
Thông số kỹ thuật

Minimum pressure/ Áp lực tối thiểu	: 0.1 MPa (Flow pressure/ Áp lực động)
Maximum pressure/ Áp lực tối đa	: 1.0 MPa (Static pressure/ Áp lực tĩnh)
Material/ Vật liệu	: Brass plated Ni-Cr/ Đồng mạ Ni-Cr
Type/Loại	: Double lever / Hai tay gạt
Mode/Chế độ	: Hot&Cool/Nóng lạnh

Parts description
Danh mục phụ kiện

TBG01202BA

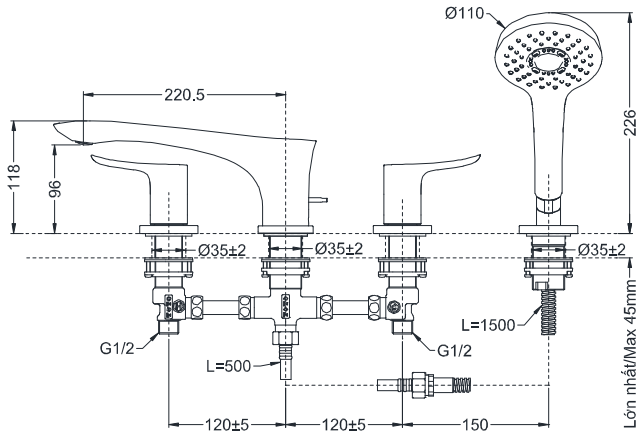

Kích thước trong ( ) là kích thước tham khảo/
The size in the ( ) is the reference size

Colors
Màu sắc

Brushed French Gold/
Vàng Pháp mờ (#BFG)

Polished French Gold/
Vàng Pháp bóng (#PFG)

All rights reserved by TOTO company. Specifications and sizes are subject to change without notice
Bản quyền thuộc công ty TOTO. Thông số kỹ thuật và kích thước có thể được thay đổi mà không báo trước