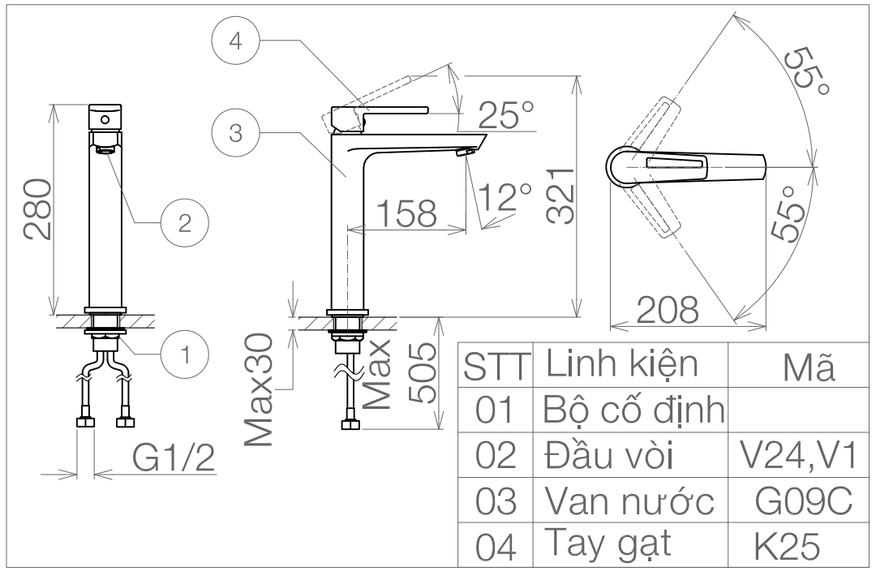

STT	Linh kiện	Mã
01	Bộ cố định	
02	Đầu vòi	V24,V1
03	Van nước	G09C
04	Tay gạt	K25

No.	Change	Change	Purpose	Date
3				
2				
1				

IMPROVING PROCESSING | QC | PRODUCTION

No.	Inspect standard	Contents
3		
2		
1		

Specification

PRODUCT NAME: BẢN VẼ THÔNG TIN SẢN PHẨM VÒI CAO NÓNG LẠNH VG125

PRODUCT CODE: 221124.Spec.VG125

DESIGNER	DRAWING BY	CHECKED	CHECKED BY	APPROVED BY	DATE: 24.11.2022
	Đ.V.Hòa		M.V.Thiềm	P.T.Dũng	

Scale:1 : 8
Size:A3
No. 1
Đơn vị: mm

VIGLACERATRADING